NOTICE

ITALIA Decora
DÉCORATION D'INTÉRIEUR
Fabricant de stores , Revêtements Sol, Revêtements Mur

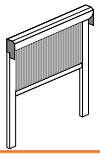

Notice de pose :
Moustiquaire

Nous vous conseillons d'être 2

ETAPE 1 : PREPARATION

Vous recevez dans votre colis :

(1) La moustiquaire avec ses poignées et sa ficelle déjà montées,
(2) Les glissières avec les butées déjà clipsées.

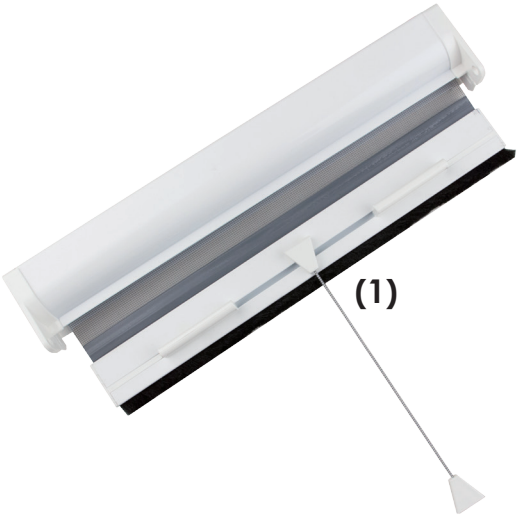

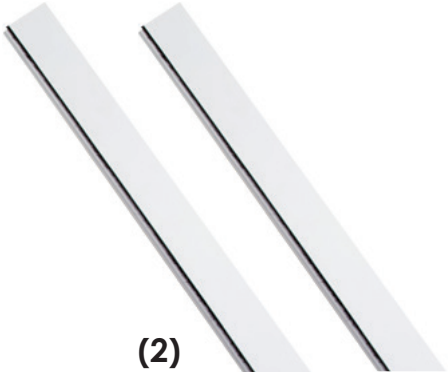

La visserie est fournie (visses acier à tête Philips et chevilles nylon)

Vos outils :

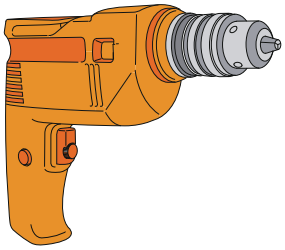
Une perceuse

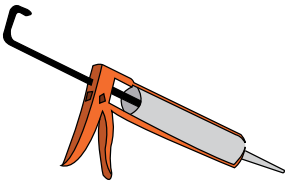
Un pistolet à silicone

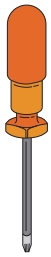
Un tournevis

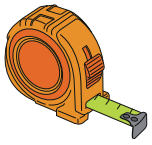
Un mètre

Un crayon

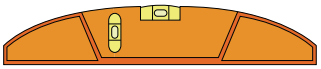
Un niveau à bulle

ETAPE 2 : TYPE DE POSE

Il s'agit d'une pose en tunnel. Votre moustiquaire est posée sous le linteau, dans l'encadrement de la fenêtre.

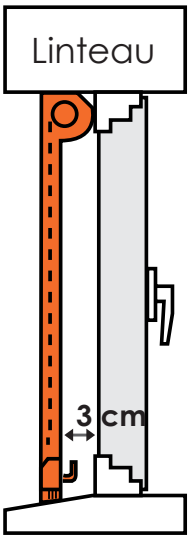

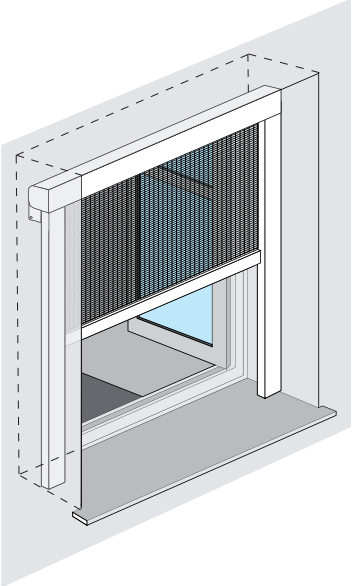

ETAPE 3 : PERCAGE DES COULISSES

Percez le fond de vos coulisses, en utilisant une mèche à métaux de diamètre plus petit que vos têtes de vis.

Petite astuce : *commencez vos perçages à une dizaine de centimètres de chaque bord, puis poursuivez tous les 50 centimètres environ.*

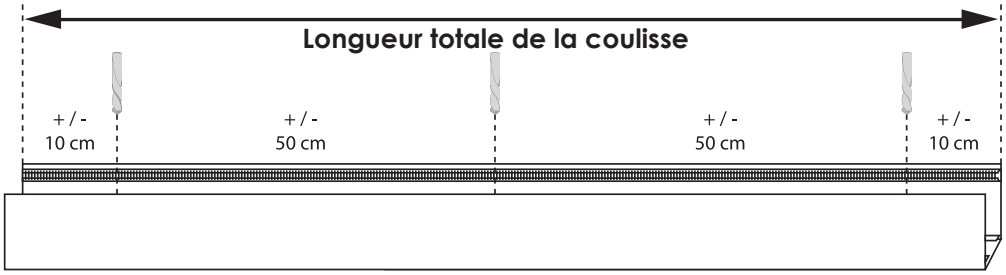

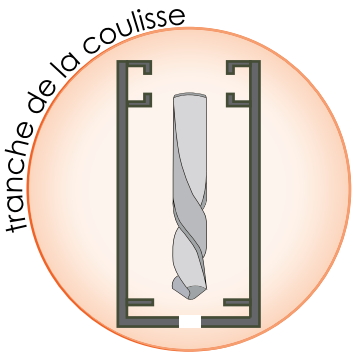

ETAPE 4 : INSTALLATION DES COULISSES

Assemblez les coulisses au coffre.

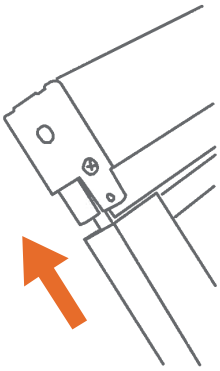

ETAPE 5 : MARQUAGE

Positionnez votre moustiquaire et ses coulisses à leur position finale et marquez les points de perçage sur votre mur.

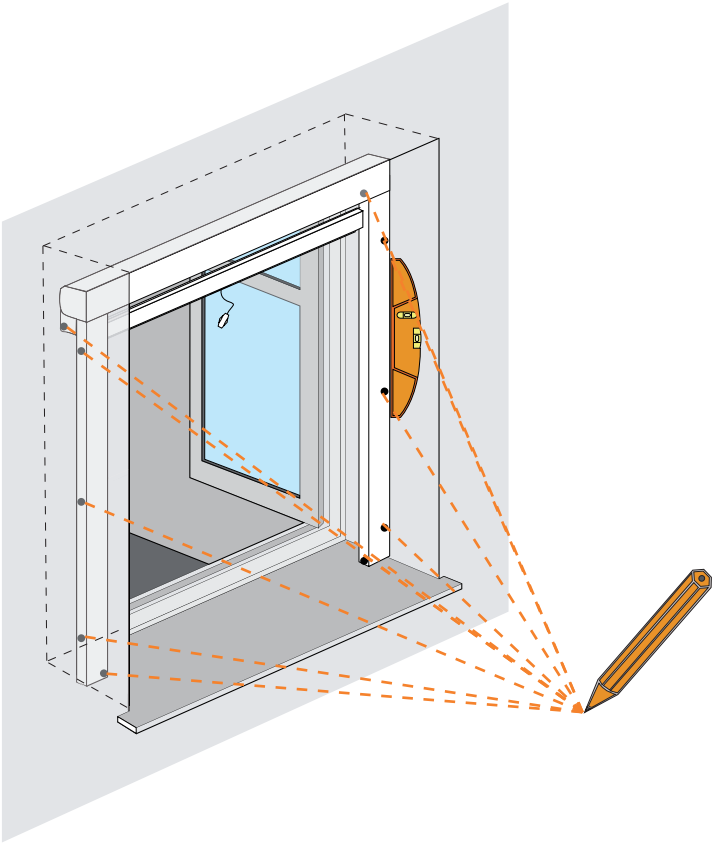

ETAPE 6 : PERÇAGE

1 - Percez le mur selon vos marques en veillant à utiliser une mèche adaptée
2 - Pour finaliser la préparation de votre mur, installez les chevilles

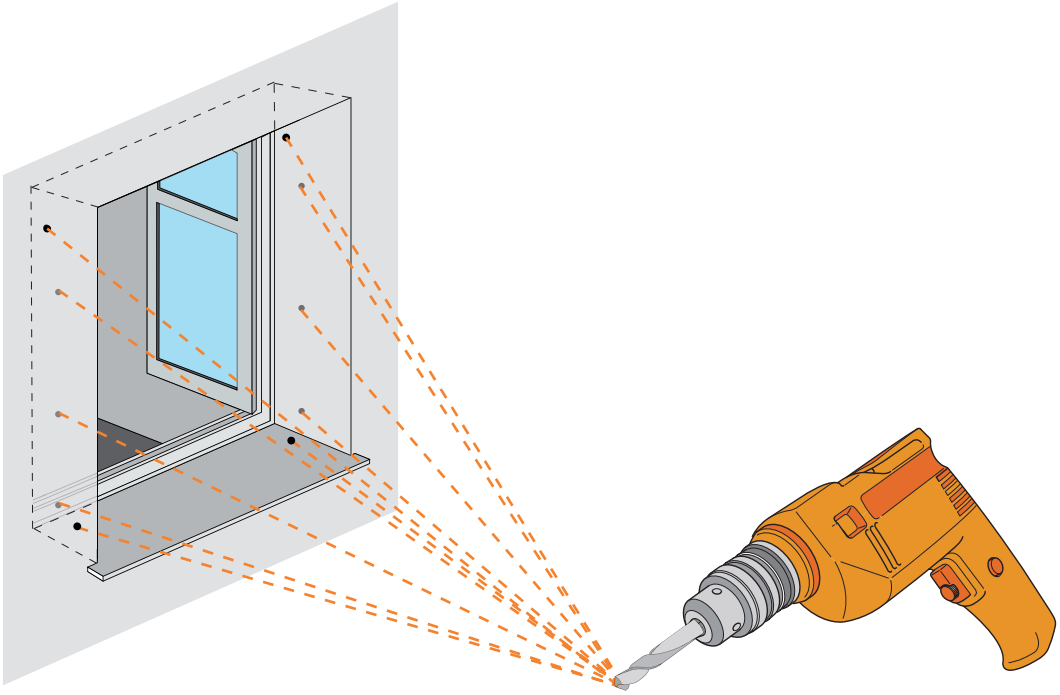

ETAPE 7 : INSTALLATION

1 - Présentez le coffre et les coulisses à leur position finale
2 - Vissez en commençant par le haut

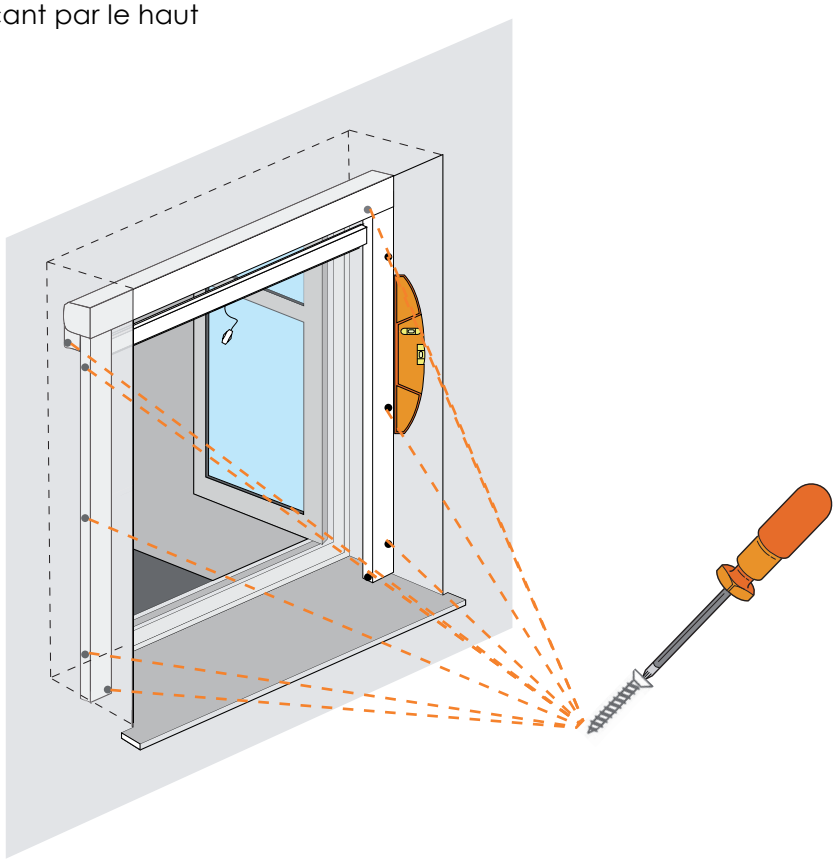

3 - Pour finir, appliquez un joint silicone à la pompe côté extérieur, entre votre mur et les coulisses, ainsi qu'au dessus du coffre de la moustiquaire.

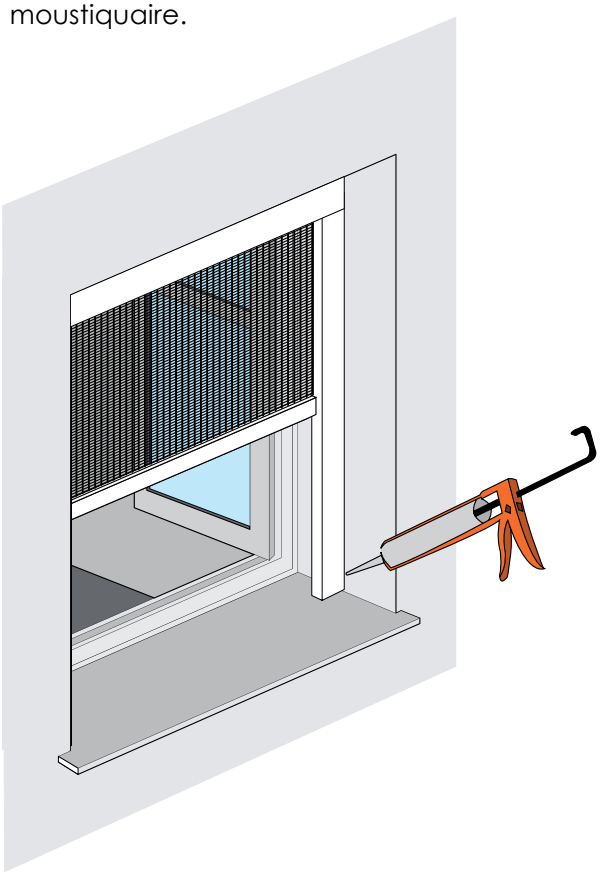

CONSEILS D'UTILISATION :

1 - Pour une manipulation facile, il est conseillé de mettre une poignée à chaque extrémité de la moustiquaire et de les descendre en même temps. Pour la fermeture, descendez complètement la moustiquaire, jusqu'au clipsage des deux côtés.

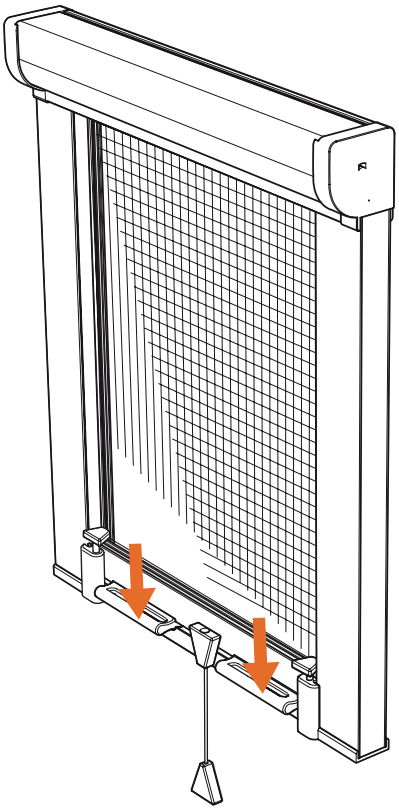

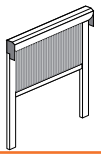

Notice de pose :
Moustiquaire
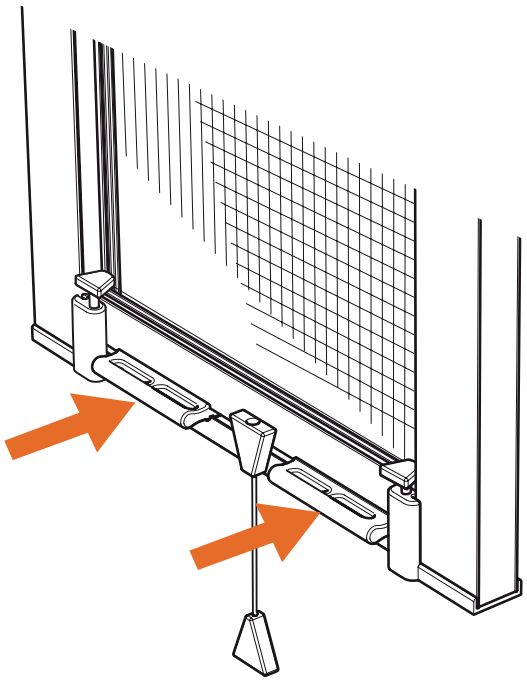
2 - Pour l'ouverture, aidez-vous des poignées. Il vous suffit de pousser les poignées pour déclencher le mécanisme d'ouverture.